●A501ZCB部品

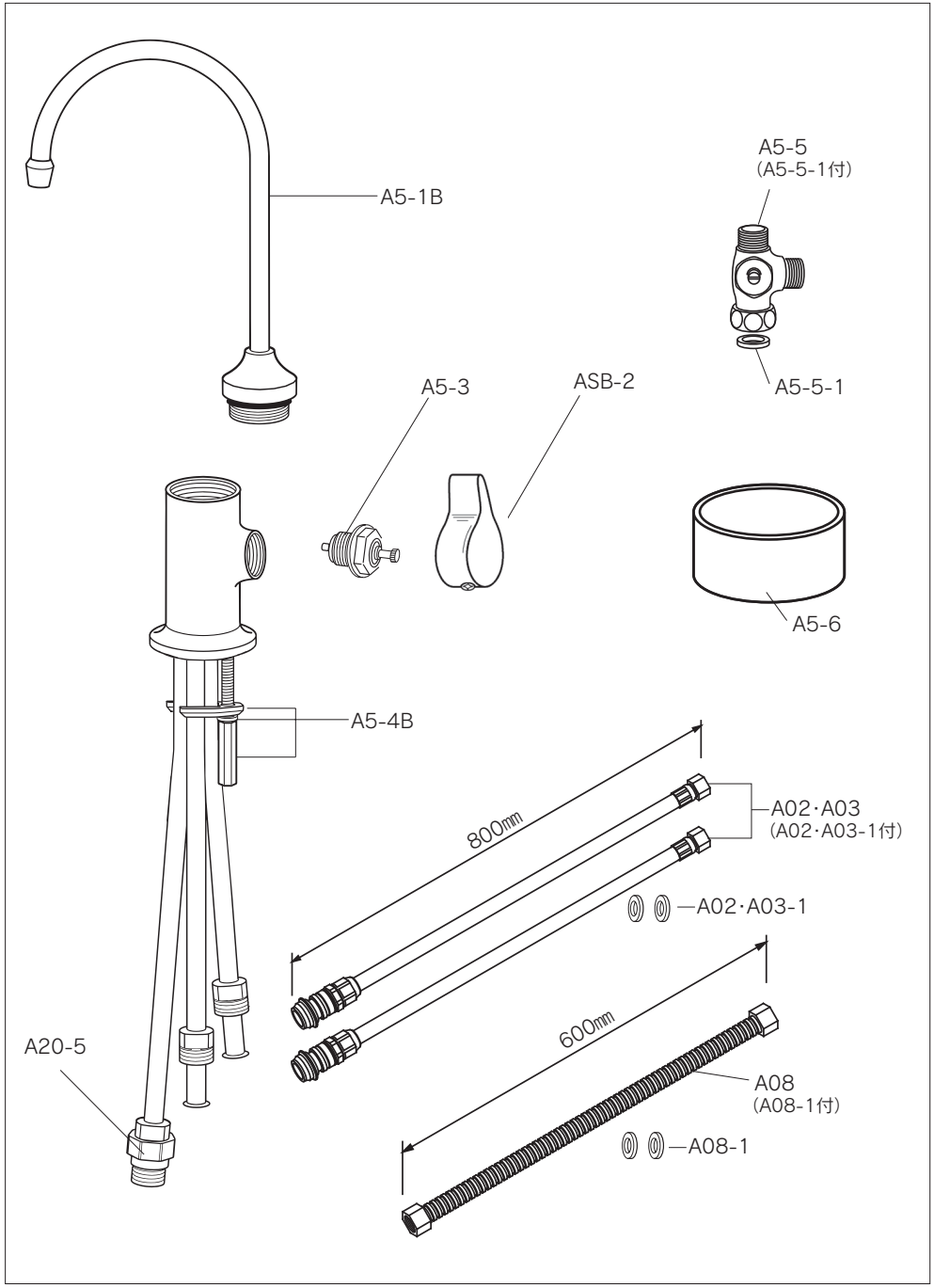

A501ZCB部品

部品番号	部　品　名	標準小売価格（税抜）	出 仕切価格(円・%)	備　　考
A5-1B	ノズル	6,500		ノズルカバー・パイプパッキン付
ASB-2	レバー	1,500		セレーション・ビス付
A5-3	スピンドル	3,500		
A5-4B	締付金具セット	3,100		締付ナット・スプリングワッシャー馬蹄金具付
A20-5	逆止弁	2,500		逆止コーン・ソケット・パッキン付

＜その他共通部品＞

A02・A03	IN・OUTホース	14,000		2本組・パッキン(A02・A03-1)付
A02・A03-1	IN・OUTホース用パッキン	300		2個(呼び径13㎜・平ゴムパッキン)
A08	フレキ管	1,500		パッキン(A08-1)付
A08-1	フレキ管用パッキン	400		2個(呼び径13㎜・平ノンアスパッキン)
A5-5	止水機構付分岐栓	4,200		パッキン(A5-5-1)付
A5-5-1	止水機構付分岐栓用パッキン	150		1個(呼び径13㎜・平ゴムパッキン)
A5-6	カートリッジ受皿	2,000		両面テープ・サラビス(2本)付

※水栓本体のみの販売は致しておりません。
※仕様・品番・価格は予告なく変更する場合がございます。

2016年6月現在